| 面板寸法<br>（本フォーマットサイズ） | W470×H400( 背面 140mm) | 原稿製作寸法<br>（見え寸法） | W450×H380 |
|---|---|---|---|

面板寸法の天地左右 3mm に塗り足しをお願いします。
※写真やベタ色などのフチ目一杯まで色が入る場合

原稿製作寸法 ( 見え寸 / 有効表示寸法 )：W450×H380 mm
データはこの寸法内に余裕を持って収まるように
作製をお願いいたします。

## 印刷面

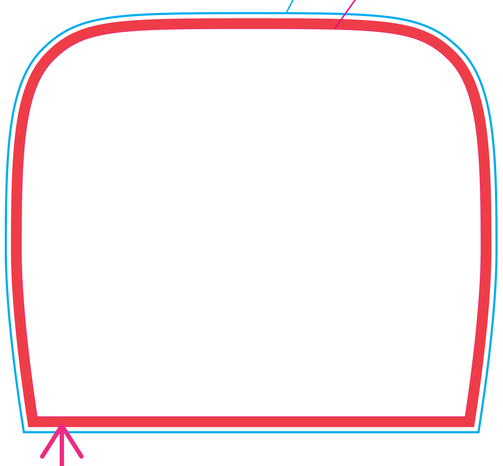

## 背中面

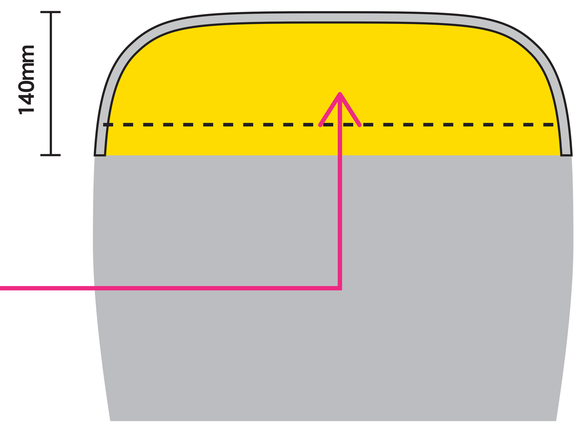


- - - が下辺の折返し縫製の縫い目のおよそ位置です。

## バイアステープ色見本（この中よりお選びください）

ピンク　レッド　オレンジ　スカイブルー　イエロー
グリーン　ライトグリーン　ブラック　パープル　ブルー
ネイビー　ホワイト　シルバー　ゴールド

※シルバー、ゴールドは価格UP

※現物とは多少色が異なります。

## 背面色見本（この中よりお選びください）

ピンク　レッド　オレンジ　スカイブルー　イエロー　グリーン　ライトグリーン
ブラック　パープル　ブルー　ホワイト　メッシュピンク　メッシュレッド　メッシュオレンジ
メッシュサックス　メッシュイエロー　メッシュグリーン　メッシュブルー　メッシュブラック

※現物とは多少色が異なります。

# オリジナルデザイン椅子カバー
# ショートタイプ
## 商品No.166-0000-0697
https://www.signmall.jp/item/16600000697.html

✓ 出力データ作成時のチェックポイント

1. 入稿データには必ずトンボ（断裁位置示し線）・ドブ（塗り足し）をお付け下さい。
2. カラーモードは、CMYKで作成してください。
3. 使用する画像は、イラストレーターに埋め込むか、リンクする場合はAIファイルと同じフォルダに入れてください。
4. 使用する画像の解像度100～300dpi程度の画像をご使用ください。
5. フォントは全てアウトライン化してください。
6. JPGやPDFなどのデザイン見本をご一緒にご用意下さい。

デザインデータ入稿窓口URL
https://www.signmall.jp/seisaku/upload/

Sign mall® Look, Find, Enjoy Sign.
株式会社 サインモール
〒170-0005 東京都豊島区南大塚1-49-4 プレムプラーナ2階
Tel: 03-6304-1350　Fax:03-6304-1365
E-mail:info@signmall.jp
http://www.signmall.jp/

無断転用禁止
© COPYRIGHT signmall Co., Ltd. ALL RIGHTS RESERVED.